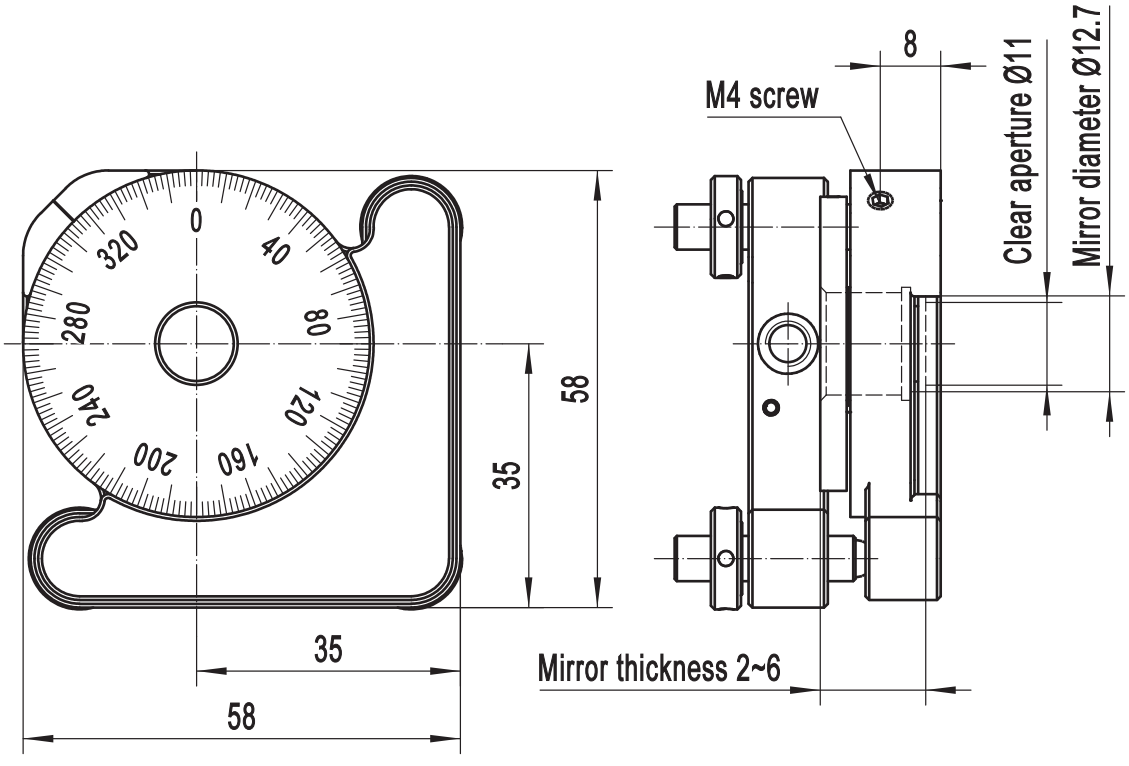

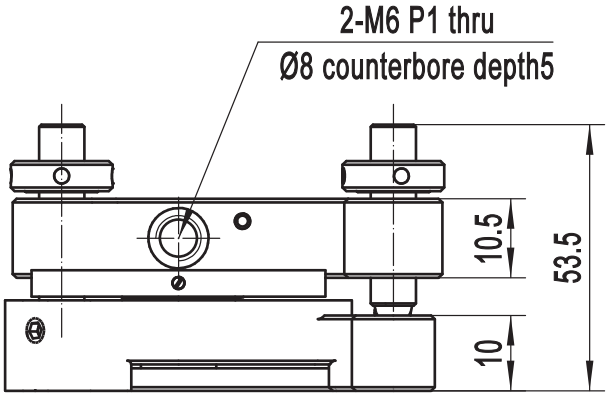

标记	处数	更改文件号	签字	日期	偏振片三维调整架	NMP012.7-3A	
设计		李楠	主任设计			图样标记	件数 / 比例
校对			标准化			S	1 / 1:1
审核			批准			共 张	第 张
工艺			日期			北京卓立汉光仪器有限公司	